Ontmoetingsplekken van lineair naar biobased en circulair

Vincent van Rijsewijk, 11 april 2019,
Bergen op Zoom

HART VOOR SOOH
vernieuwen | verhalen | versterken

Van Bènkske naar rustplek

Van Biobased bènkske naar

[*Re]Cycle* Oplaadspot

Reload your bike & yourself !

dolmans
landscaping group
l+p ontwerpers en adviseurs

HART VOOR vernieuwen | verhalen | versterken

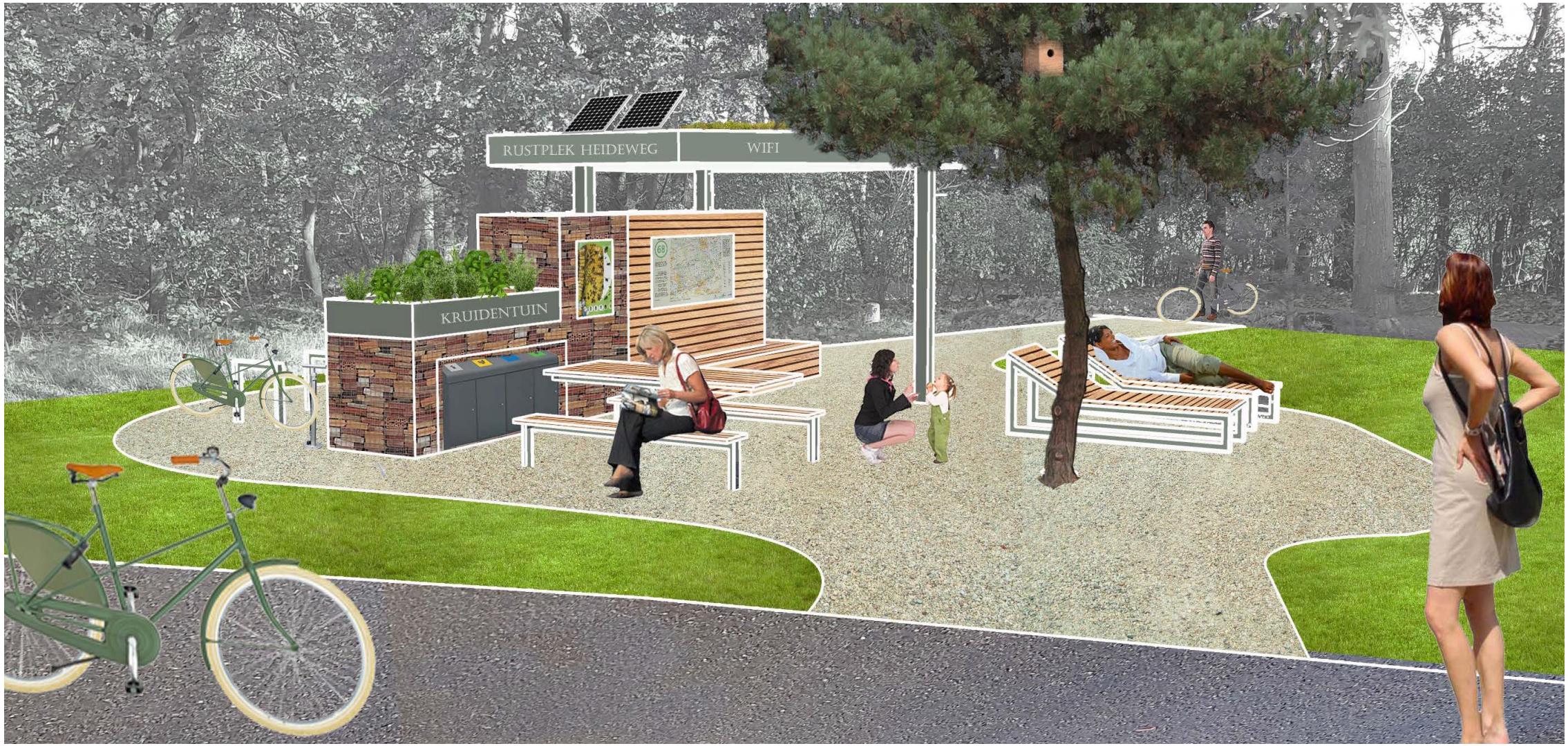

HART VOOR SOOH
vernieuwen | verhalen | versterken

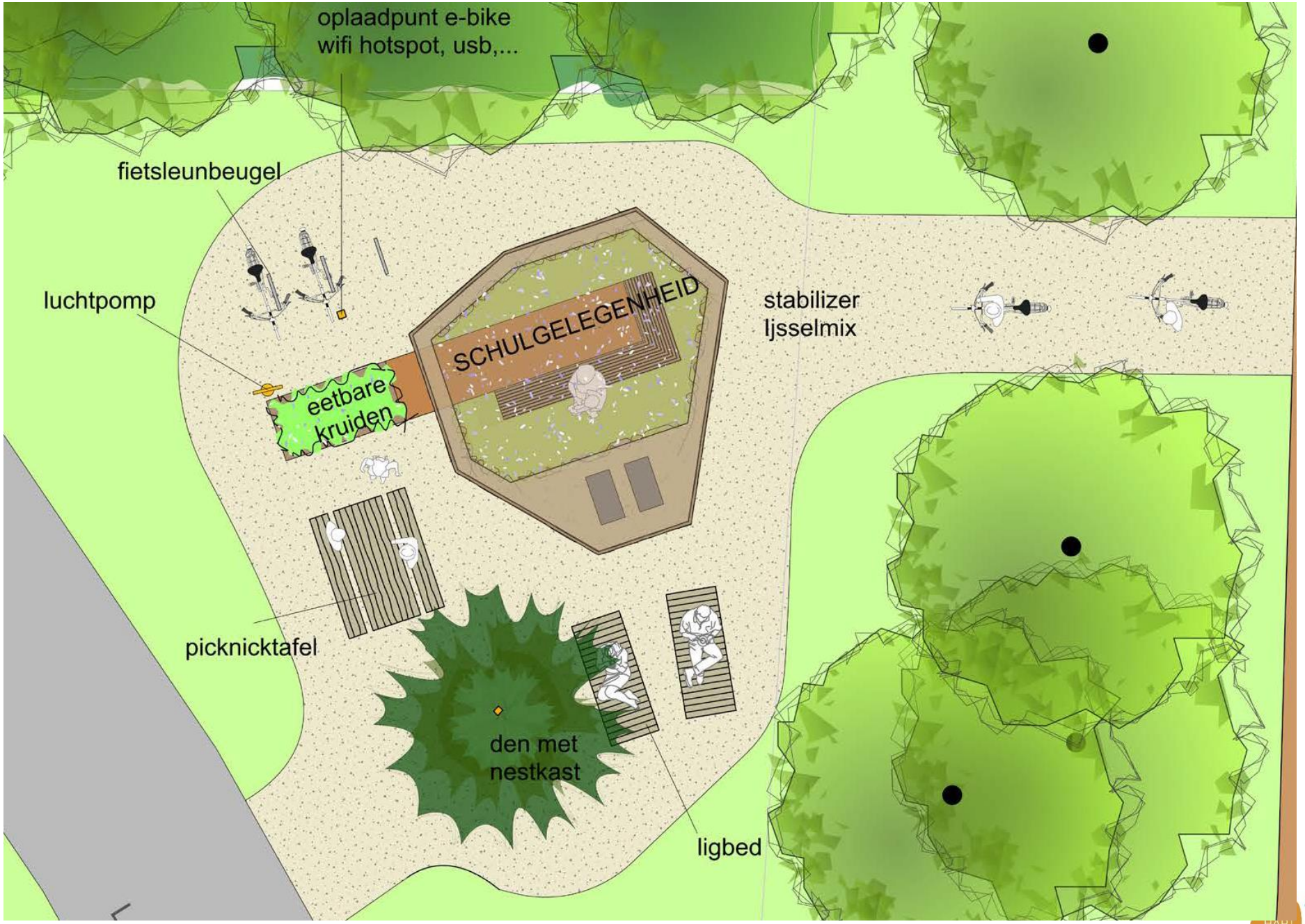

HART VOOR
vernieuwen | verhalen | versterken

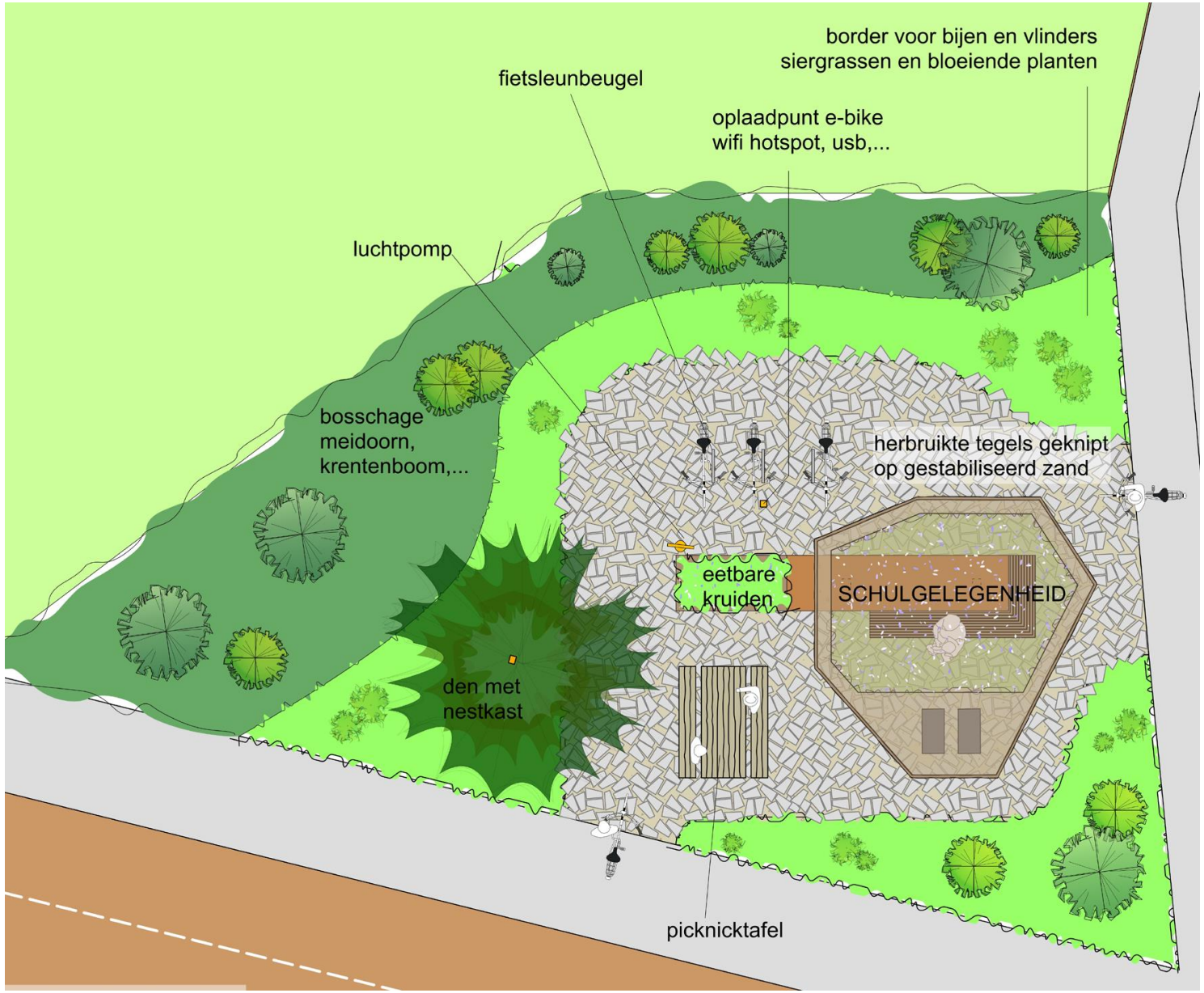

HART VOOR vernieuwen | verhalen | versterken

Modulair op te bouwen
circulair en biobased

Modulair op te bouwen
circulair en biobased

Gebiedseigen
beplanting,
Biobased verankerd

HART VOOR vernieuwen | verhalen | versterken

Modulair op te bouwen circulair en biobased

HART VOOR SOOH vernieuwen | verhalen | versterken

Modulair op te bouwen circulair en biobased

Biobound beton met Olifantsgras

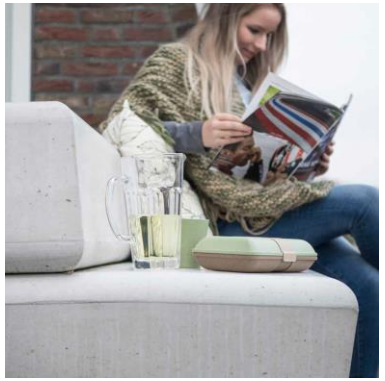

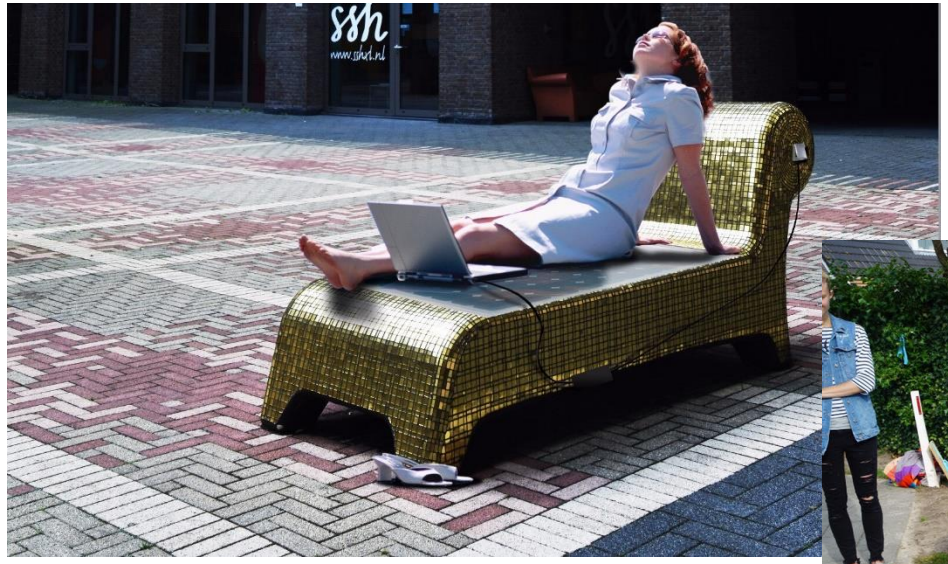

Verwerken in Social of Solar Sofa

Nieuwe toepassingen ontwikkelen

Afkortstukken trappenfabriek Vermeulen

Test biobased houtlijm

HART VOOR SOOH vernieuwen | verhalen | versterken

Communicatie mogelijkheden

Publieksvoorlichting

Samenwerking opleidingen

HART VOOR vernieuwen | verhalen | versterken

Couleur locale

Realiseren in samenwerking met:

- Lokale bedrijven, stimuleren van circulaire en biobased toepassingen,
- Lokale opleidingen
- Lokale Natuurverenigingen
- Lokale VVV’s
- ANWB
- Etc.

HART VOOR vernieuwen | verhalen | versterken

Mogelijke plekken

Lokale accenten toepassen door materiaal keuzes of ontwerpaanpassingen:

Mogelijke lokaties:

- Naast de bunker bij Benedensas of de kade bij Bovensas
- Aanmeerplek van de Waterbus in Willemstad
- Kades van de haven van Ooltgensplaat en Tholen
- Naast de haven van Stampersgat
- Nabij het vernieuwde Waterschans in Bergen op Zoom

HART VOOR SOOH vernieuwen | verhalen | versterken

Samenwerking van:

Provincie Noord-Brabant

dolmans
landscaping group
l+p ontwerpers en adviseurs

Rabobank
Hart van Brabant

DUVELHOK

WATER POORT

avans hogeschool

Natural Plastics

Rijksdienst voor Ondernemend Nederland

Trappenfabriek Vermeulen

BIO BOUND
SAMEN BUITEN MOOIER MAKEN

SHARE Haarlemmermeer
WINNAAR 2e PRIJS SHARE-AWARDS

SOOH
HART VOOR vernieuwen | verhalen | versterken

Ontwikkeling biobased bènkske als onderdeel van circulaire fiets- en wandelrustplaats

HART VOOR vernieuwen | verhalen | versterken

Vraagstelling:

1. Realiseer een bènkske / rustplaats die dient als blauwdruk voor andere gemeenten
2. Inspireer hiermee gemeenten / bedrijven / instellingen om dit voorbeeld (biobased showcase) te volgen
3. Betrek nieuwe bedrijven / instellingen e.d. om new business en kennis te genereren. Draag dit communicatief uit

HART VOOR vernieuwen | verhalen | versterken

gemeente Tholen

WATER
POORT
LOOP

HART VOOR vernieuwen | verhalen | versterken

Provincie Noord-Brabant

Realisatie bènkse

Proces stappen

1. Onderken behoefte en aanleiding
2. Behoefte inventarisatie
3. Vertalen van behoefte in functioneel ontwerp
4. Start marktverkenning
5. Samenstellen product, concretiseringsfase
6. Inkoopbeslissing en inkoop
7. Levering en plaatsing

Materialen

Biobound beton met Olifantsgras

Zitdelen met aardappelzetmeel en natuurgras

Nieuwe ontwikkelingen aanjagen

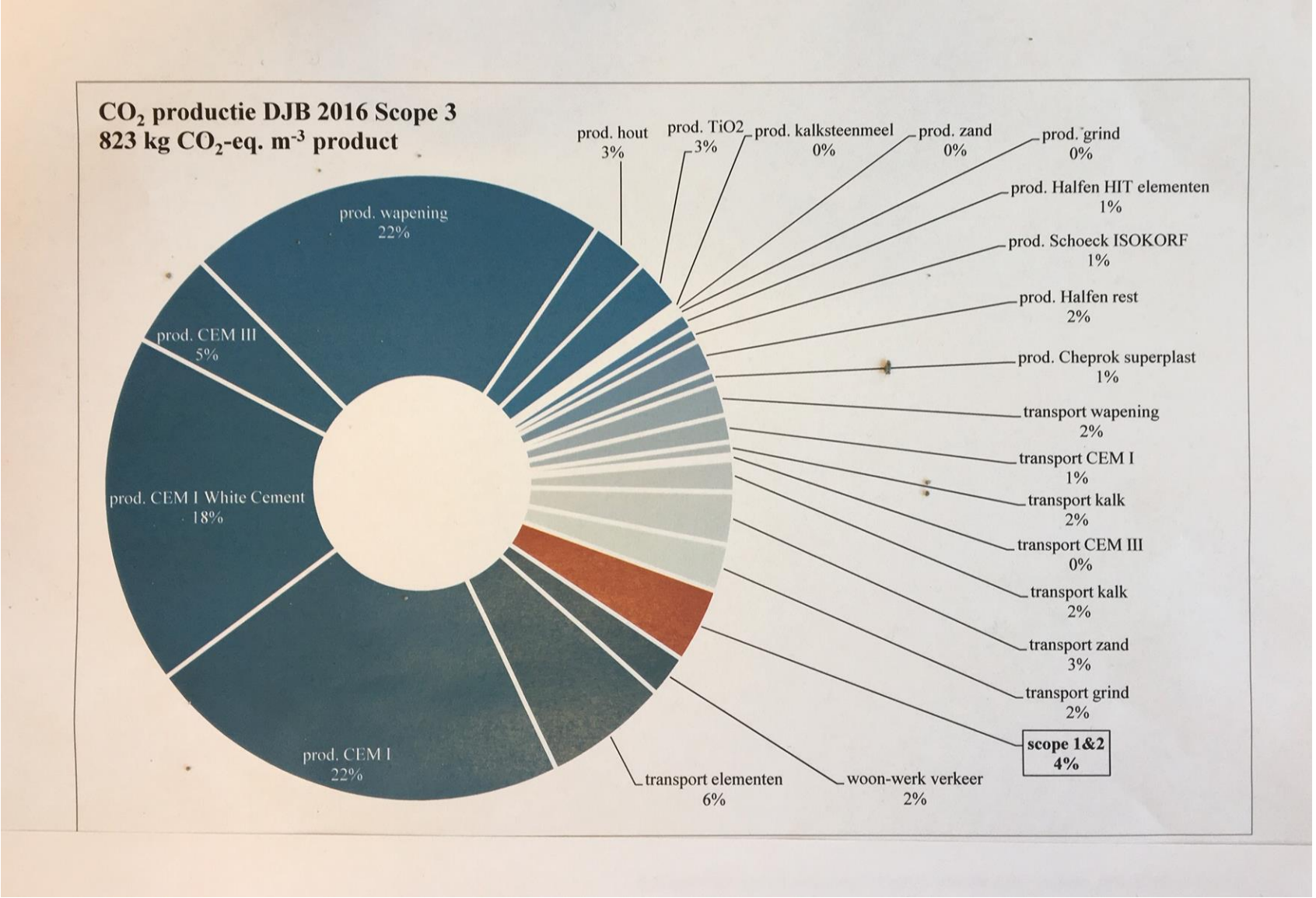

Toevoeging olifantsgras geeft reductie van 127 kg CO_2 per kuub beton. Door toevoeging van gerecycled beton kan dat verder toenemen.

Nieuwe ontwikkeling aanjagen

ernieuwen | verhalen | verst

Mogelijkheden

Betrokken partijen

- Rodenburg Biopolymers (Oosterhout)
- Impershield (Bergen op Zoom)
- Social Sofa (Tilburg)
- De Jong Beton (Alphen)
- BioBound (Cruquis)
- Beologic (Sint-Denis, België)
- ZLTO
- Dolmans Landscaping (Haaren)
- Boskalis
- Heijkon Staalwerken (Tholen)
- Van Haaften (Tholen)

Kosten

Initiële investeringen (ontwikkelkosten) circa 10.000 euri

Kostprijs bankje; afhankelijk van model, grootte, e.d.

Verwachting is circa 15% duurder dan lineaire producten

HART VOOR vernieuwen | verhalen | versterken

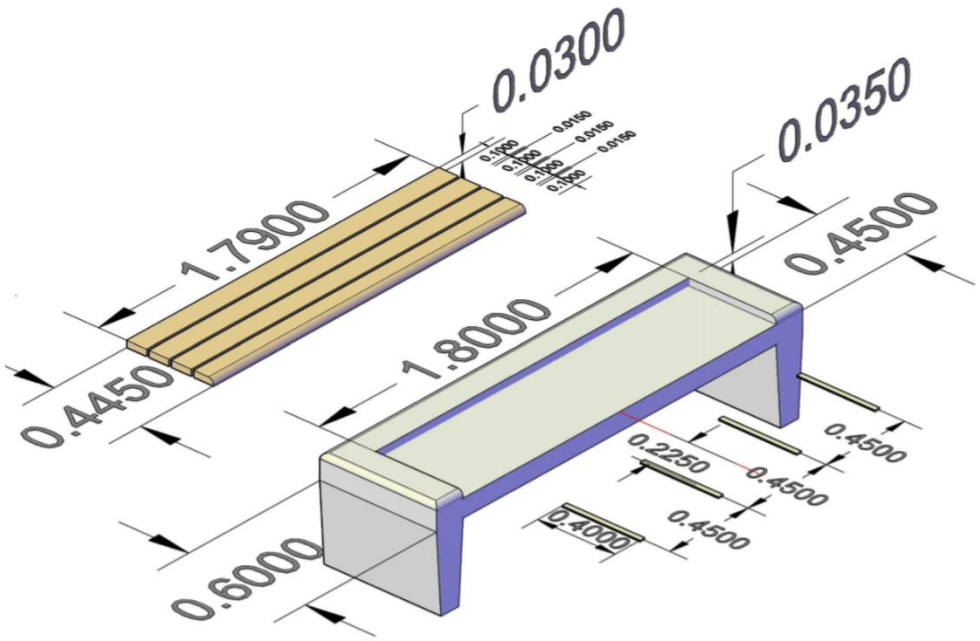

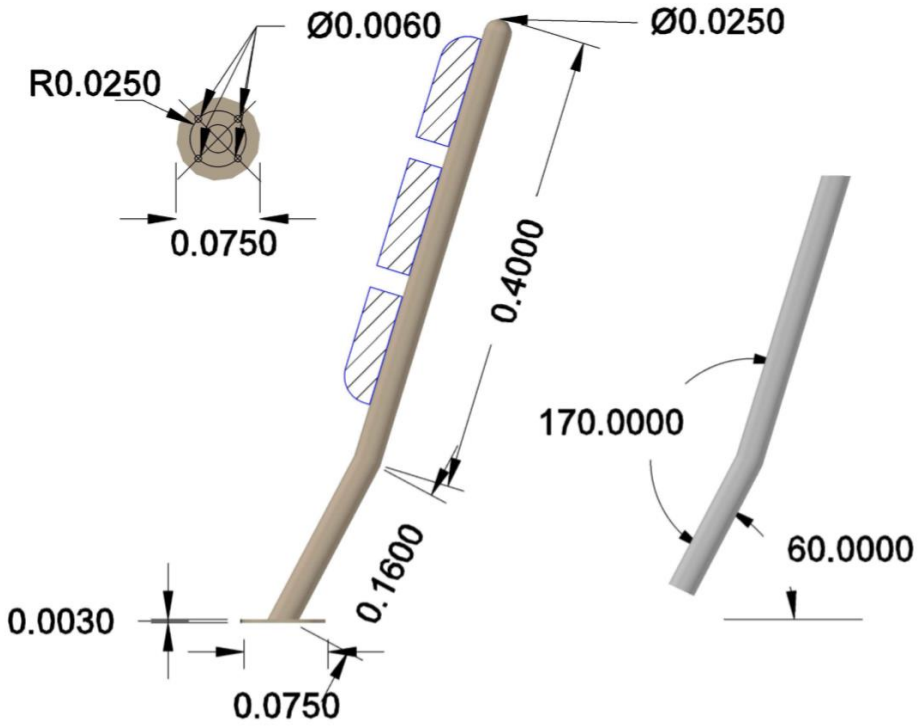

Technische tekeningen

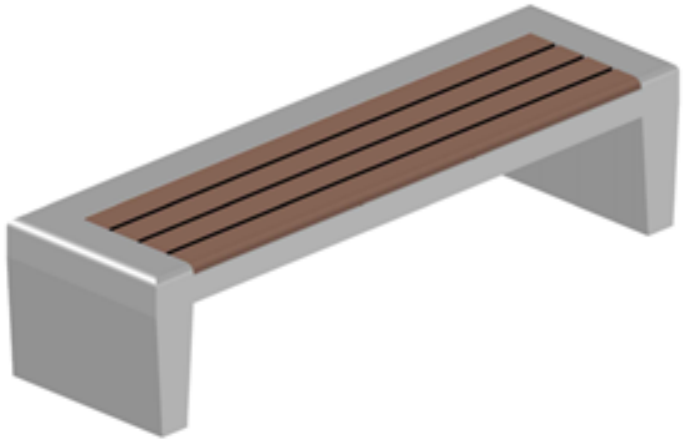

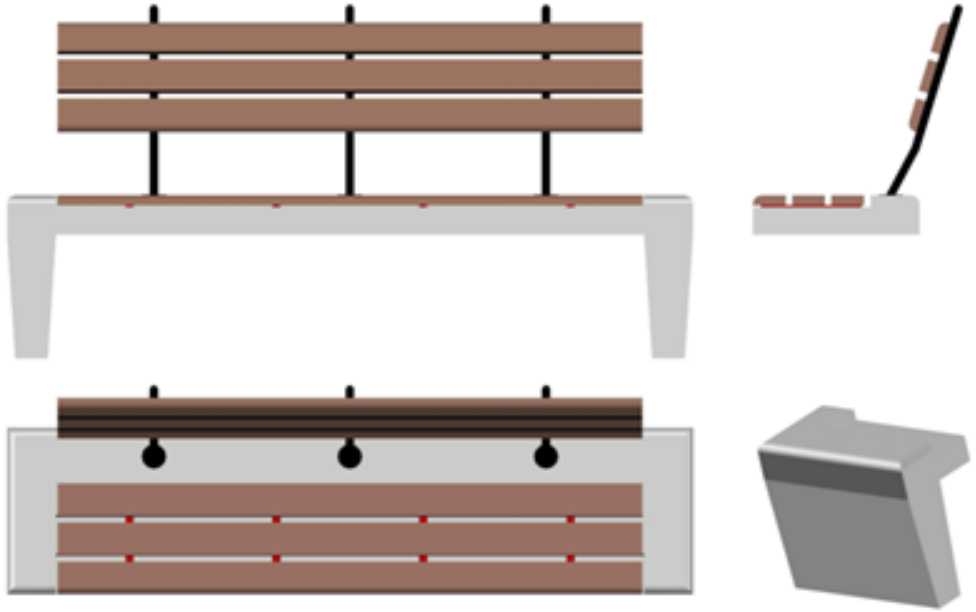

Eindontwerp (start van een familie)

Potentiële locaties

1. Halderberge
2. Tholen
3. Bergen op Zoom
4. Boxtel (vestiging op de GreenTech Park Brabant)
5. Oss (onderzoek naar circulaire rustplaats)
6. Haaren
7. Elf plekken langs nieuwe N69 (via Boskalis)
8. Tilburg (via Dolmans Landscaping)
9. Sportverenigingen (ikv duurzame sportlocaties)

HART VOOR SOOH
vernieuwen | verhalen | versterken

Green Deal

Gemeente Bergen op Zoom

Rijksdienst voor Ondernemend Nederland

SOOH
HART VOOR vernieuwen | verhalen | versterken

Provincie Noord-Brabant

Exposure

Hoe kan deze (kleine) ontwikkeling de biobased en circulaire economie verder aanjagen?

Vincent van Rijsewijk
E: vincent@sooh.nu
T: 06-55115606

HART VOOR vernieuwen | verhalen | versterken